KERÍTÉS MELLETTI HAJÓTÁROLÓ - FELÜLNÉZET / ÁTNÉZET M=1:20

KERÍTÉS MELLETTI HAJÓTÁROLÓ ALAPOZÁSI ALAPRAJZ M=1:20

A HAJÓTÁROLÓ ÉPÍTÉSE ELŐTT A GEOMETRIAI KIALAKÍTÁST JÓVÁ KELL HAGYNIA A VÍZISPORT EGYESÜLET KÉPVISELŐJÉNEK IS, JÓVÁHAGYÁS NÉLKÜL A HAJÓTÁROLÓT NEM SZABAD MEGÉPÍTENI !

A-A METSZET M=1:20

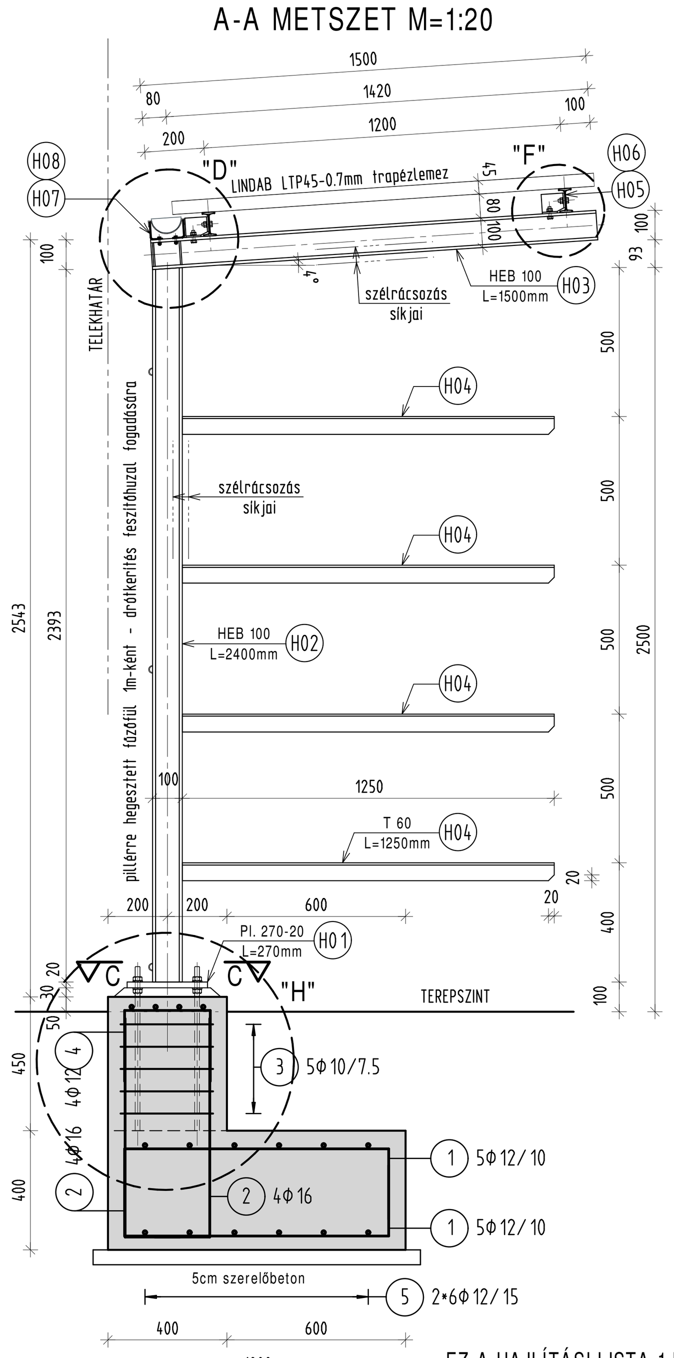

B-B METSZET M=1:20

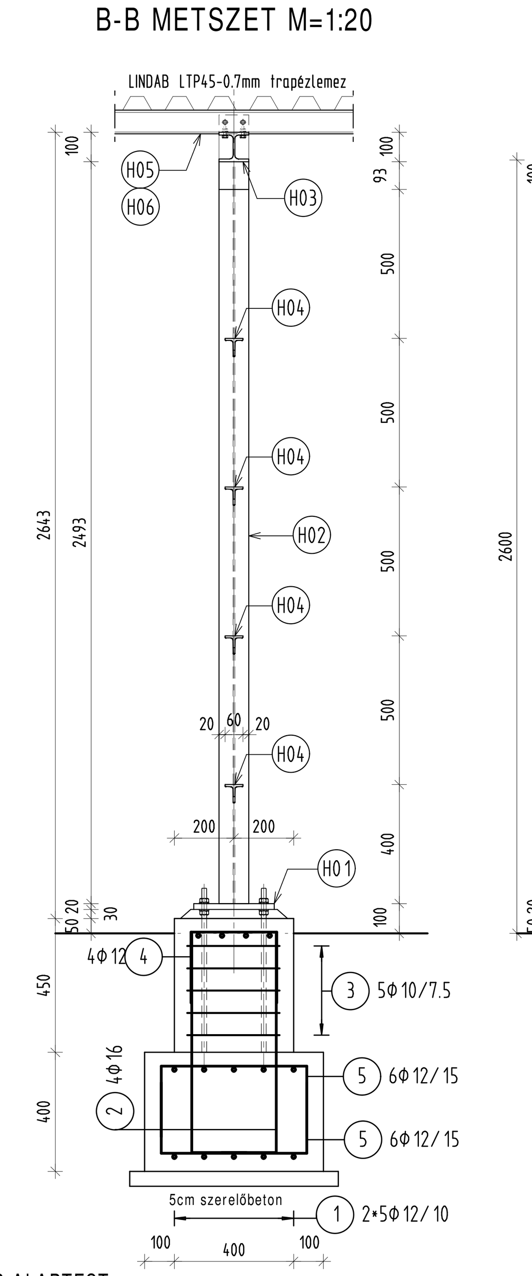

X-X METSZET M=1:20

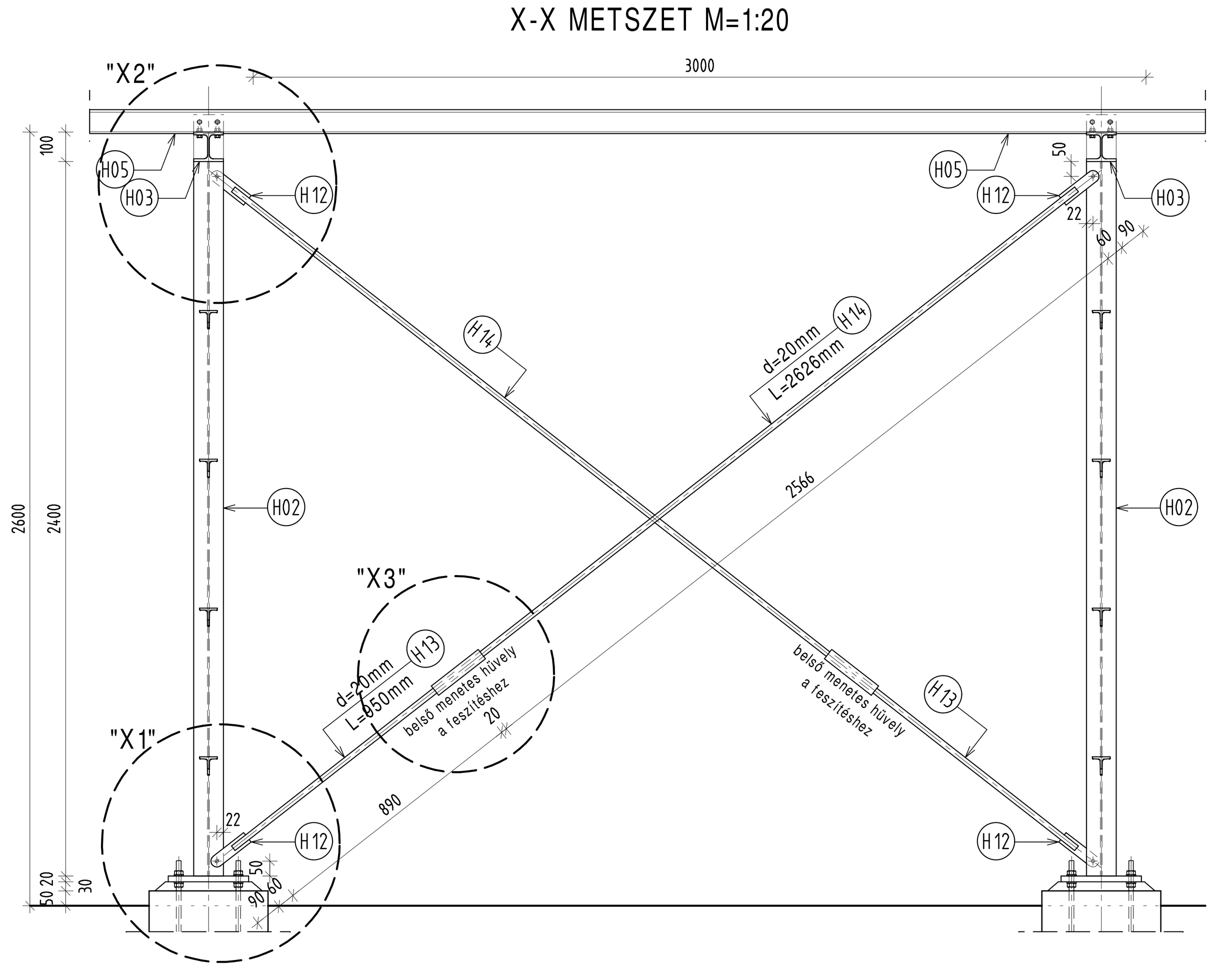

EZ A HAJLÍTÁSI LISTA 1 DB ALAPTEST VASALÁSÁT TARTALMAZZA.

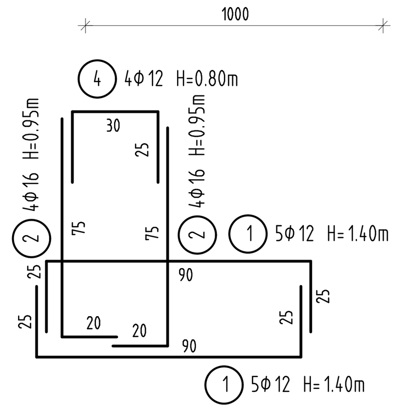

Poz.	Db	Φ	Egyes hossz [m]	Kótázott hajl.alak (lépték nélkül)	Össz. hossz [m]	Tömeg [kg]
1	10	12	1.40	25 / 90	14.00	12.43
2	12	16	0.95	75 / 20	11.40	17.99
3	5	10	1.46	32 / 32	7.30	4.50
4	8	12	0.80	30 / 25	6.40	5.68
5	12	12	1.00	25 / 50	12.00	10.66
				Össztömeg =		51.26 kg

ÖSSZESEN KÉSZÜL: 6 DB ILYEN ALAPTEST

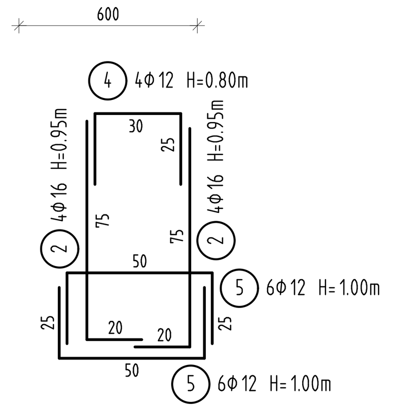

"X1" RÉSZLET M=1:5

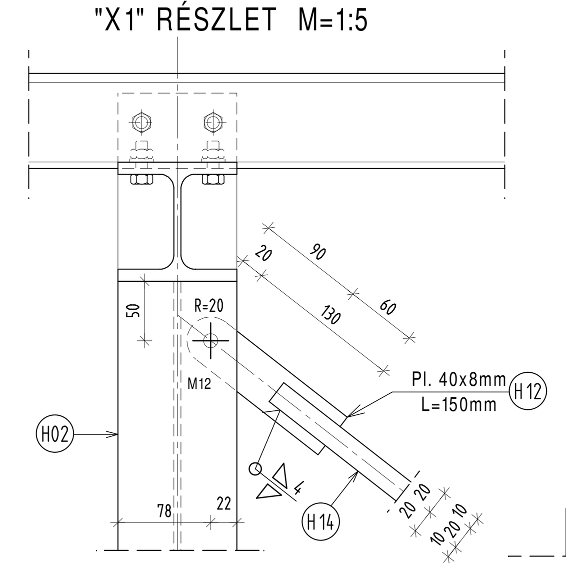

"X3" RÉSZLET M=1:5

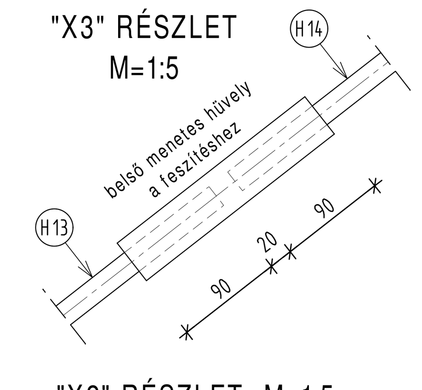

"X2" RÉSZLET M=1:5

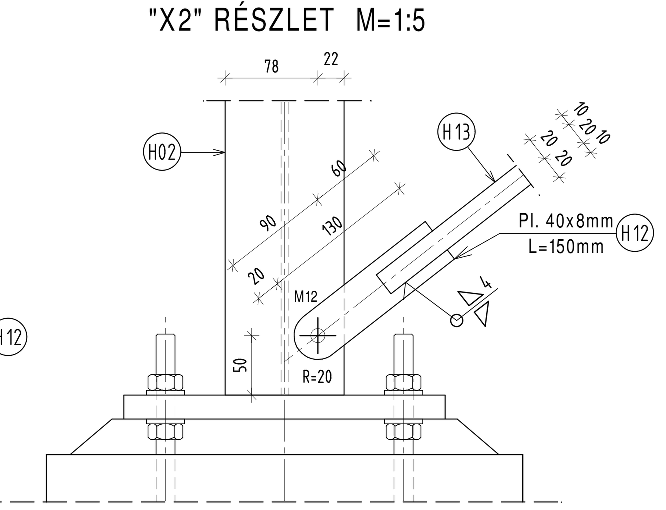

C-C METSZET M=1:5

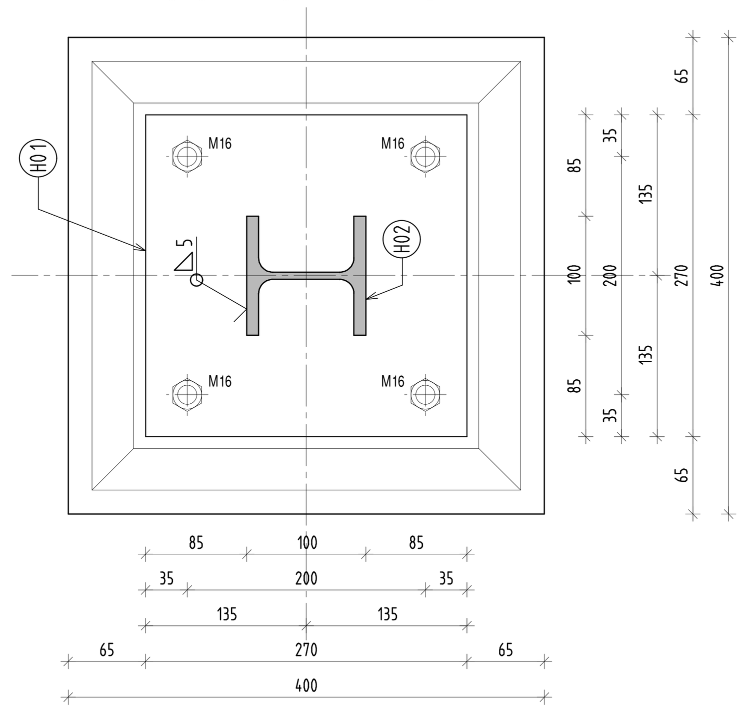

"D" RÉSZLET M=1:5

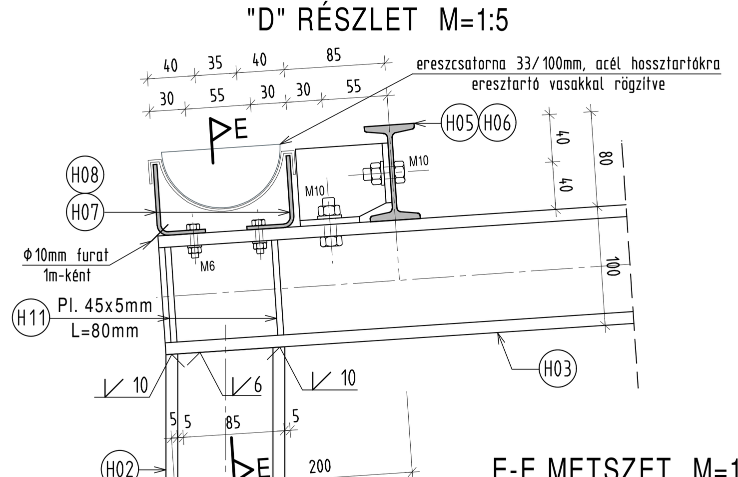

E-E METSZET M=1:5

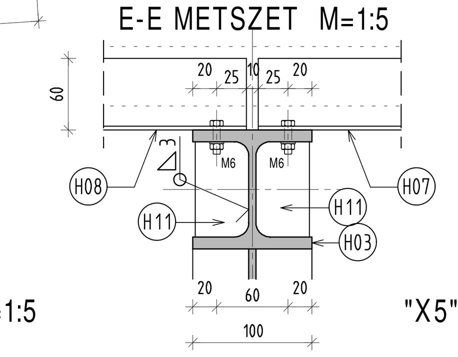

"X4" RÉSZLET M=1:5

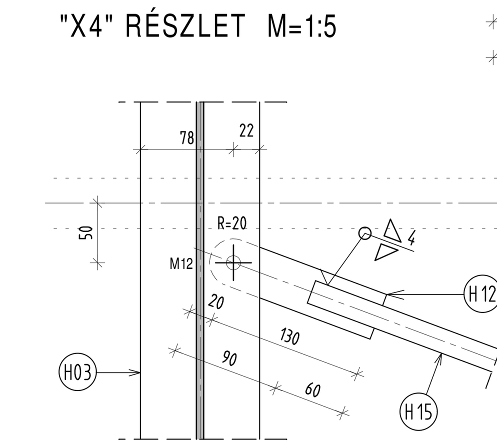

"X5" RÉSZLET M=1:5

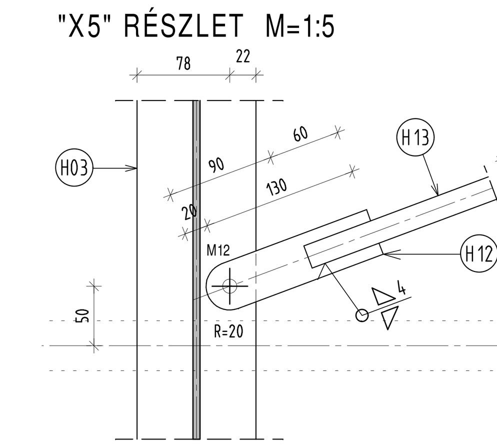

"F" RÉSZLET M=1:5

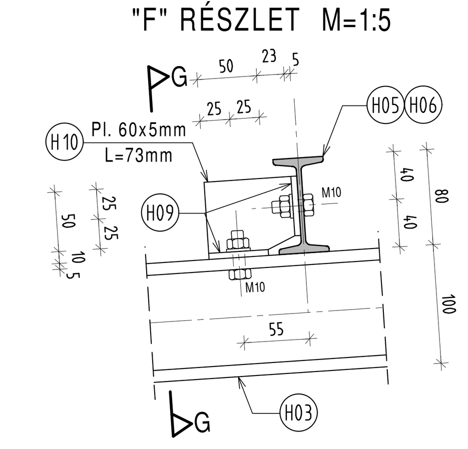

G-G METSZET M=1:5

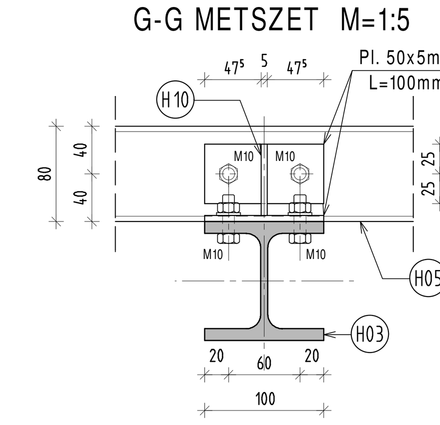

G*-G* METSZET M=1:5 SZELEMEN TOLDÁSNÁL

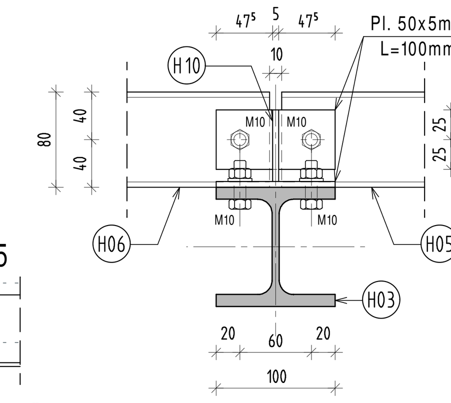

"H" RÉSZLET M=1:5

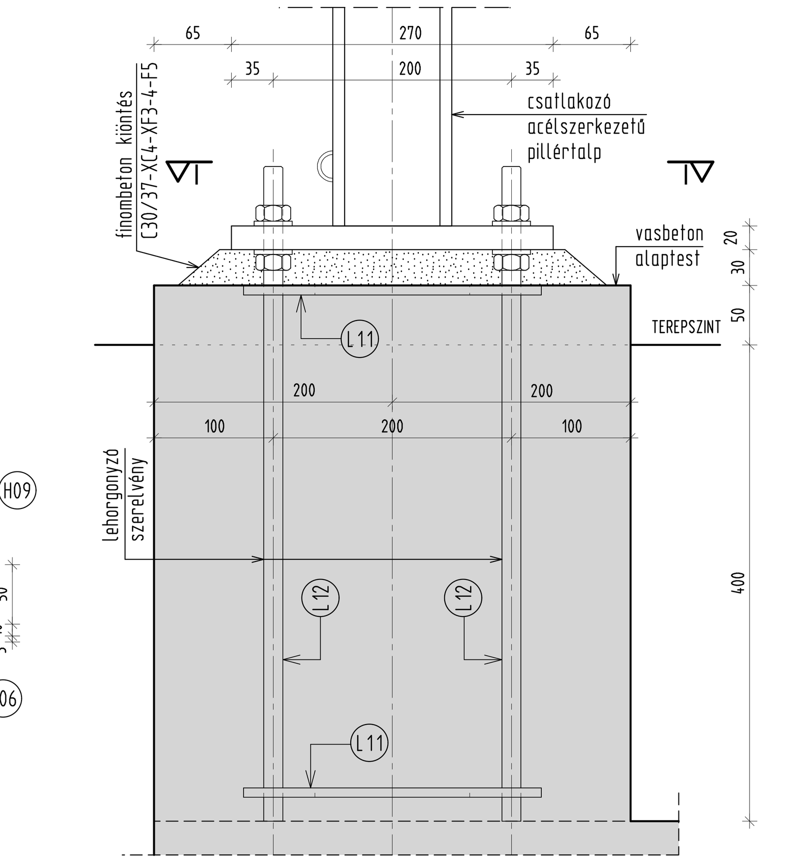

I-I METSZET M=1:5

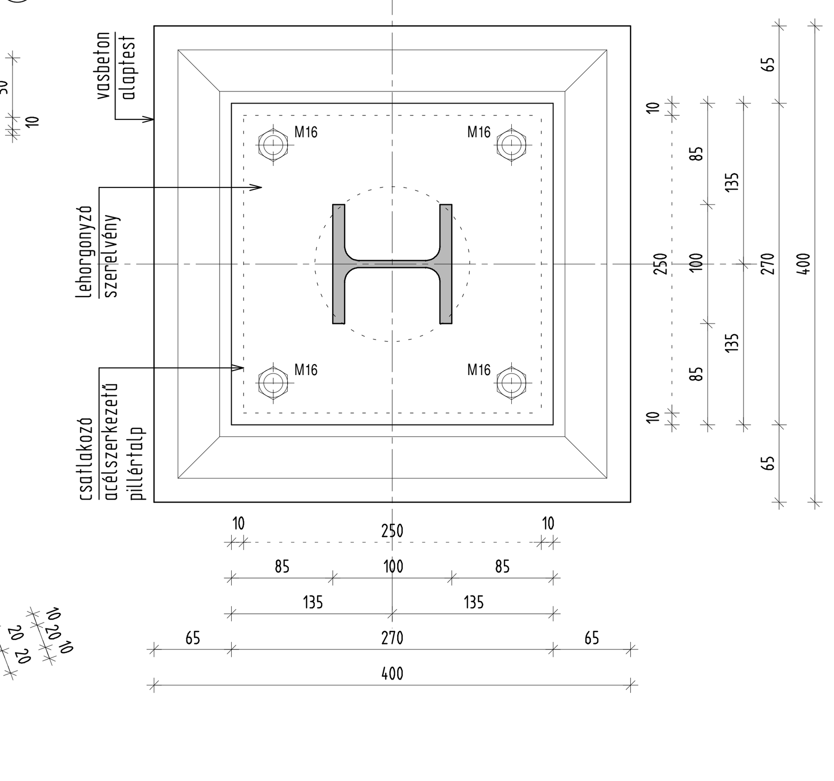

LEHORGONYZÓ SZERELVÉNY OLDALNÉZET M=1:5

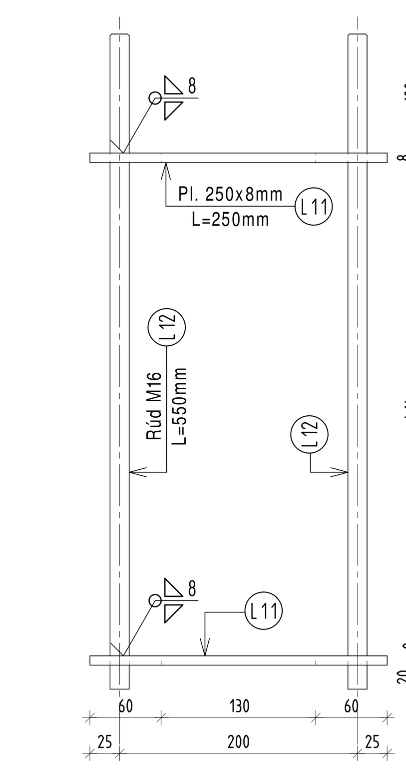

LEHORGONYZÓ SZERELVÉNY FELÜLNÉZET M=1:5

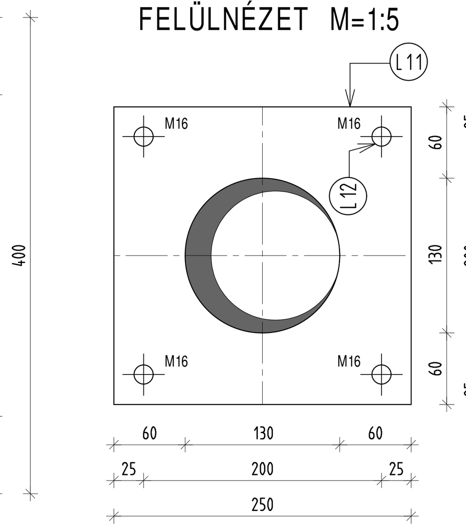

MEGJEGYZÉSEK:

A TERVEN ÁBRÁZOLT SZERKEZETI KIALAKÍTÁS HAJÓTÁROLÁSI SZEMPONTBÓL A VÍZISPORT EGYESÜLET KÉPVISELŐJÉNEK JÓVÁ KELL HAGYNIA ! KIVITELEZNI CSAK AZ EGYESÜLET JÓVÁHAGYÁSA UTÁN LEHET !

A MÉRETEKET A SZERKEZET GYÁRTÁSA ELŐTT ELLENŐRIZNI KELL !

AZ ALAPOZÁSBA AZ ELEKTROMOS TERVEK SZERINTI FÖLDELŐ ÉS VILLÁMVÉDELMI RENDSZER ELEMEIT BE KELL ÉPÍTENI ÉS AZ ACÉLSZERKEZETEK RÉSZÉRE A CSATLAKOZÁST KI KELL ALAKÍTANI !

A TELEKHATÁRON LÉTESÍTENDŐ KERÍTÉS ÉPÍTÉSI MUNKÁLATAIT A SZOMSZÉD TELEK TULAJDONOSÁVAL EGYEZTETNI KELL !

ANYAGMINŐSÉGEK:

ACÉL ZÁRTSZELVÉNYEK: S275J2H MSZ EN 10210
EGYÉB ACÉLSZERKEZETEK: S235JR MSZ EN 10025
TRAPÉZLEMEZ: FeE 350G MSZ EN 10147
KORRÓZIÓVÉDELEM ACÉL: TŰZIHORGANYZÁS
KORRÓZIÓVÉDELEM TRAPÉZLEMEZ: LINDAB CLASSIC BEVONATRENDSZER (HORGANYZÁS + PORSZÓRT FESTÉS BEVONATRENDSZER)
CSAVAROK ÉS DÜBELEK: 8.8 VAGY DÜBELTÍPUS SZERINTI MINŐSÉG
VARRATOK: -SAROKVARRAT: D.;
-TOMPAVARRAT: C. GYÖKHEGESZTÉS NÉLKÜL
NEM JELÖLT HEG. VARRATOK MÉRETE:
*EGYOLDALI VARRAT: a=0.6*v (v=falvastagság)*
*KÉTOLDALI VARRAT: a=0.3*v (v=falvastagság)*

VASBETON SZERKEZETEK BETON: MSZ 4798-1:2004 BETONACÉL: MSZ 339:1987		BETONFEDES: ÁLT. ESETBEN	BETONFEDES: FELÜLETSZERK.	VASLISTA SZÁMA
BETON:	C30/37-XC2,XA1-24-F2	MIN. 4.00 cm	MIN. 4.00 cm	
BETONACÉL:	B60.50 (S 500 B)			
SZERELŐBETON:	C8/10-XN(H)-32-F1	—	—	

Építőipari tervezés és műszaki tanácsadás tevékenységünk minőségirányítási rendszere MSZ EN ISO 9001:2009 szerint auditált

tetraterv Mérnökiroda Kft.
H-1163 Budapest, Cziráki út 26-32.
Tel.: (36 1) 269-5291
Fax: (36 1) 354-0175

Szigetszentmiklós vízisport telep 2310 Szigetszentmiklós, Rév sor 104. (hrsz.: 4230)	Projekt szám: 16 / VM-21 Dátum: 2018. 04. 12.
Tervfajta: Kiviteli terv - Tartószerkezet	Méretarány: M=1:20, 1:5
Rajz megnevezése: Kerítés hajótároló terve	Rajzszám: SK-K.02

Építész:	Statikus:	Gépész:	Elektromos:	Építtető:
SZÉLL PÉTER okl. építészmérnök É/1 01-4450	SZABÓ ISTVÁN okl. építőmérnök T/01-4420	CSIBRÁN ATTILA okl. gépészmérnök G/01-13007	KOVÁCS LÁSZLÓNÉ okl. villamosmérnök V1/T01-0069	Szigetszentmiklós Város Önkormányzata
VÁGNER CSABA okl. építőmérnök É2 01-2829	Út, közmű tervező:	CAD mérnök:	Ügyvezető: VÁGNER CSABA	H-2310 Szigetszentmiklós Kossuth L. u. 2.

A TERVEZETT MŰSZAKI MEGOLDÁS A TETRATERV KFT. SZELLEMI TULAJDONA, SZERZŐI JOGVÉDELEM ALATT ÁLL.

m/sz = 594.0 / 950.0 (0.56m²)